Caffitaly system

Модель S22

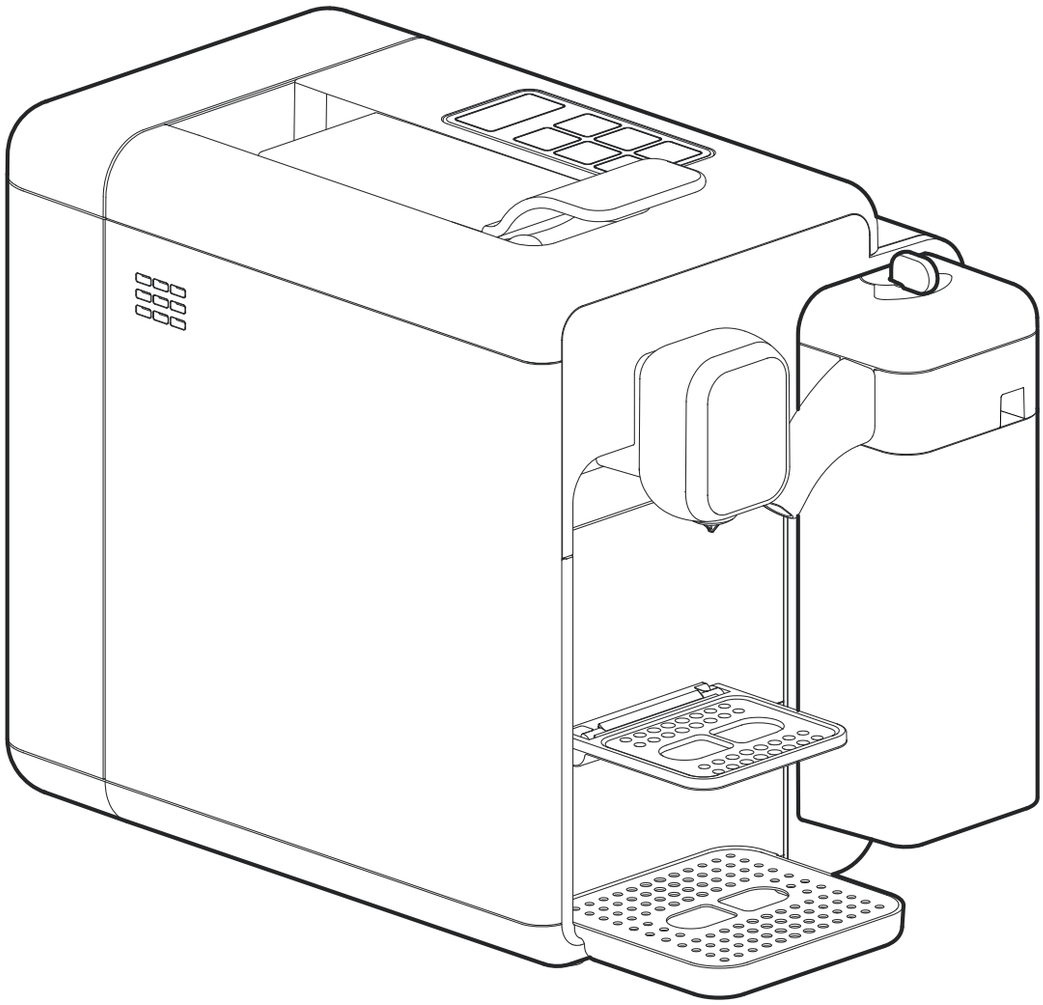

Coffee maker
- Safety
- EMC

DEKRA Certification
DEKRA tested

CE

Руководство по эксплуатации

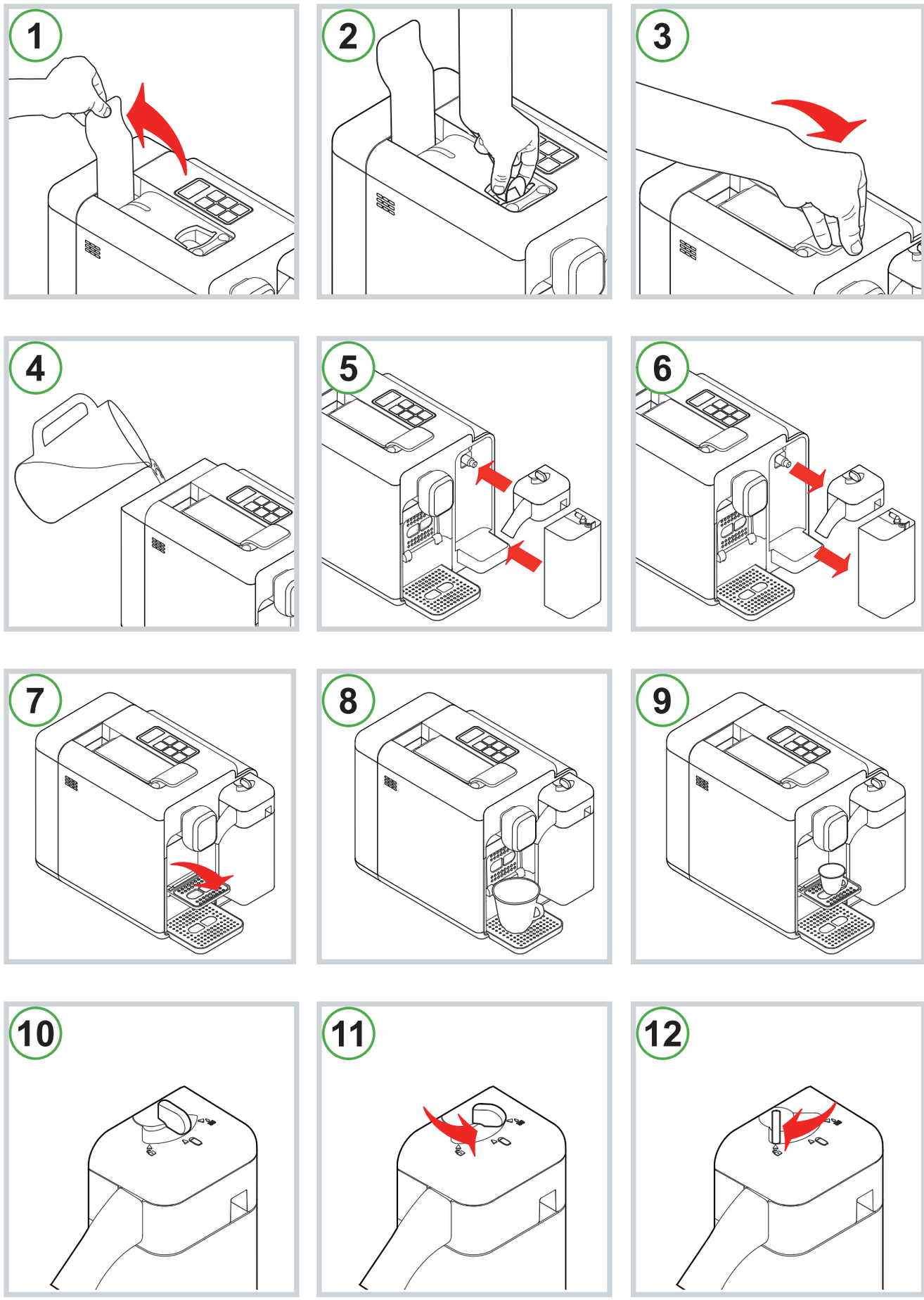
1
2
3
4
5
6
7
8
9
10
11
12

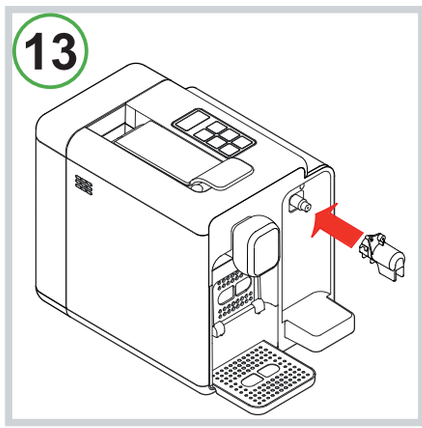

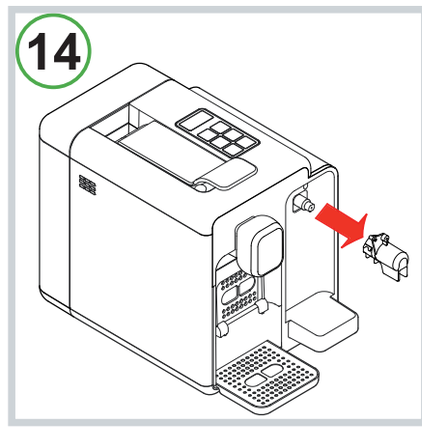

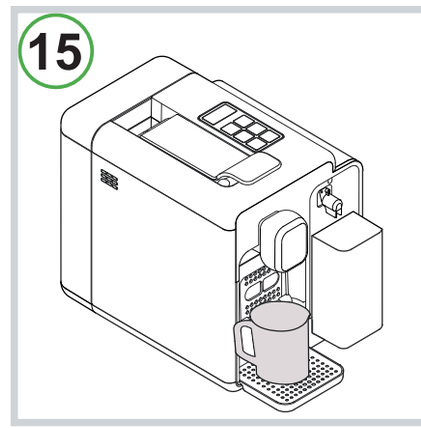

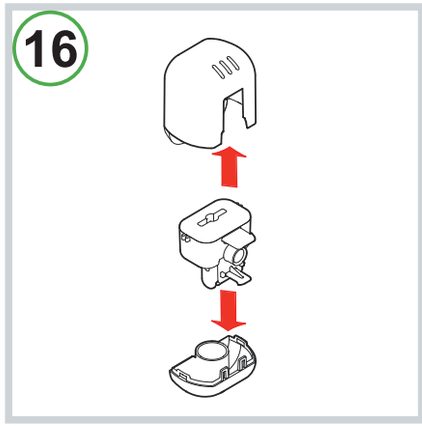

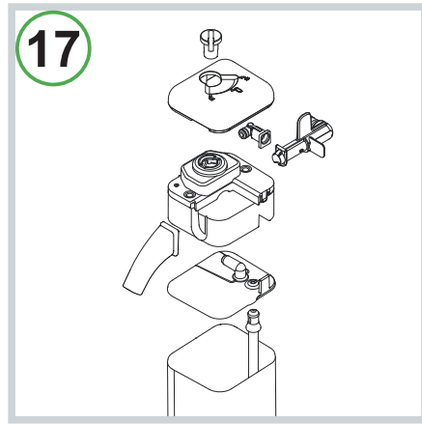

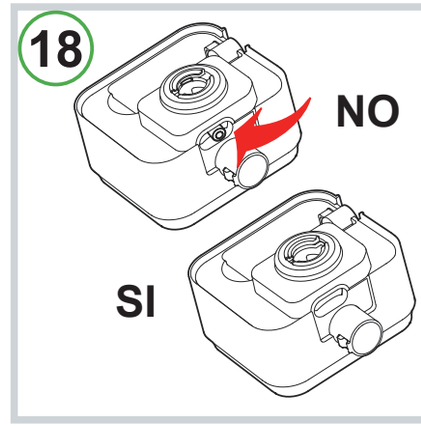

C: Кнопка «Фильтр кофе»
D: Кнопка «Капучино»
E: Кнопка «Кофе с молоком»
F: Кнопка «Молоко»
G: Многофункциональный индикатор
H: Индикатор «Декальцинация»
I: Кнопка вкл/выкл
J: Ручка открытия/закрытия капсулоприемника
K: Крышка контейнера для воды
L: Капсулоприемник
M: Контейнер для воды
N: Провод питания
O: Контейнер использованных капсул
P: Ручка емкости для молока
Q: Распылитель молока
R: Дозатор кофе
S: Емкость для молока
T: Верхняя решетка для чашек
U: Решетка каплесборника
V: Каплесборник
Z: Патрубок выхода пара

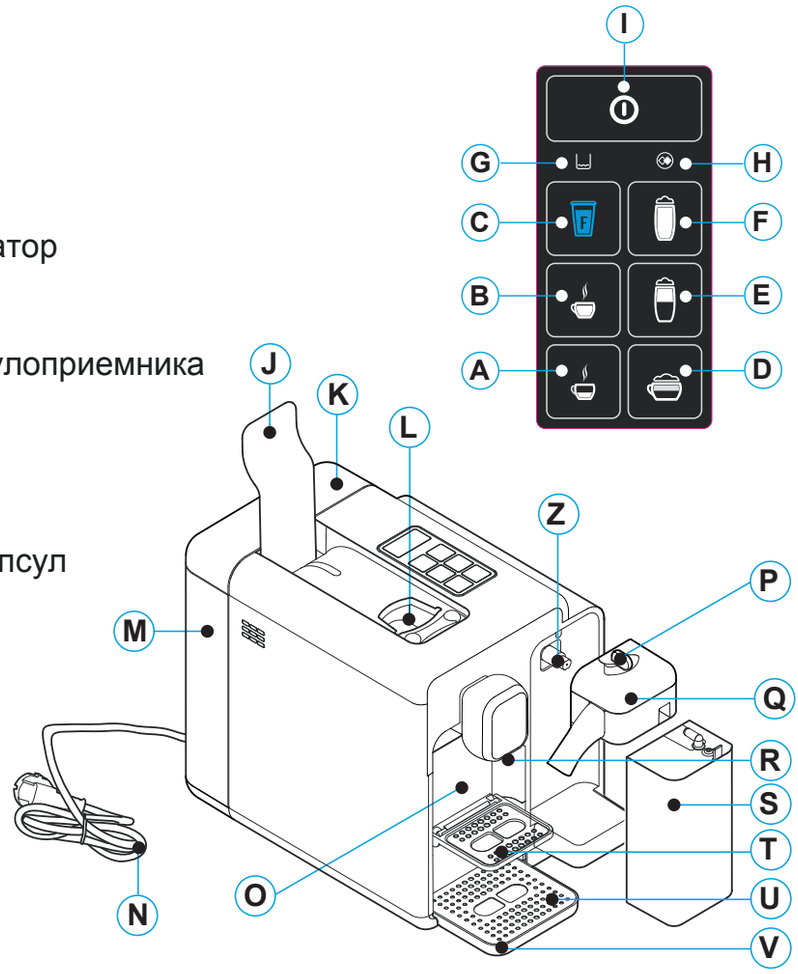

СОДЕРЖАНИЕ

Введение:
- Знаки предупреждения 4
- Контактное лицо для связи..... 4
- Меры предосторожности.....5
- Руководство по эксплуатации и утилизации.....6

Установка:
- Первый запуск или запуск после длительного периода неиспользования..... 6
- Включение кофемашины.....7
- Общая информация по эксплуатации..... 7
- Регулировка под чашки различной высоты..... 7

Приготовление напитка:
- Корректное использование кнопок..... 8
- Приготовление кофе..... 8
- Программирование количества кофе в чашке..... 8
- Приготовление капучино/кофе с молоком..... 9
- Приготовление молока..... 9
- Программирование количества молока в чашке..... 9

Чистка и обслуживание:
- Чистка емкости для молока..... 10
- Ежедневная чистка 10
- Экономия электроэнергии.....10
- Удаление накипи 11

Прочее:
- Устранение неисправностей.....12
- Технические данные..... 12

Уважаемый покупатель! Благодарим вас за то, что вы выбрали наш продукт и обратились в нашу компанию. Теперь, чтобы приготовить свой любимый горячий напиток в любое время дня, вам достаточно выбрать нужную капсулу из ассортимента Caffitaly. Любой напиток, будь то эспрессо, какао или чай, будет готов за считанные секунды.

Знаки предупреждения

Опасность!
Этот знак предупреждает о необходимости соблюдать правила безопасности. Он используется для привлечения вашего внимания к угрозе получения травмы.
Убедительно просим вас соблюдать правила безопасности во избежание травм или смертельного исхода.

Внимание!
Данный знак обозначает те действия, которые помогут вам более эффективно использовать кофемашину.

Не разрешается мыть в посудомоечной машине.

Рекомендации по чистке

Меры предосторожности

Внимательно прочитайте следующую информацию, которая поможет вам избежать травм или поломки кофемашины.

- Кофемашина предназначена для бытового использования, например, для установки в помещениях приема пищи для персонала в магазинах, офисах, гостиницах и на других аналогичных объектах.
- Используйте только капсулы Caffitaly System.
- Используйте кофемашину только по прямому назначению. Использование кофемашины не по назначению, с нарушением данных указаний, может причинить вред людям и сделать гарантию недействительной. Изготовитель не несет ответственности за повреждения, вызванные использованием кофемашины не по назначению.
- После извлечения кофемашины из упаковки, проверьте кофемашину на предмет внешних повреждений. Не используйте кофемашину в случае неисправности. При первых признаках неисправной работы, шума или необычного запаха отключите кофемашину и выньте штепсель из розетки. Обратитесь в авторизованный сервисный центр.
- Не оставляйте элементы упаковки (полиэтиленовые пакеты и пр.) в местах, доступных для детей, во избежание несчастных случаев.
- Не используйте кофемашину с дефектным шнуром питания во избежание электротравм. Обратитесь в авторизованный сервисный центр для замены поврежденного шнура питания.
- Кофемашина предназначена для использования и хранения только в помещении. Элементы электрической системы, штепсель и шнур питания всегда должны быть сухими. Ни в коем случае не погружайте кофемашину в воду. Не допускайте контакта кофемашины с водяными брызгами или каплями. Попадание воды на токопроводящие элементы машины создает серьезную опасность поражения электрическим током.
- Подключать кофемашину разрешается только к розеткам, установленным в соответствии с применимыми требованиями. Напряжение сети должно соответствовать значениям, указанным на табличке, расположенной на днище кофемашины.
- Кофемашину следует устанавливать на ровную, прочную, неподвижную и термостойкую поверхность. Уровень наклона поверхности не должен быть более 2 градусов.
- Кофемашина не предназначена для использования детьми или лицами с ограниченными физическими, умственными или сенсорными возможностями или не обладающими достаточным опытом и/или навыками за исключением случаев, когда использование кофемашины осуществляется под должным контролем лиц, отвечающих за их безопасность. Не разрешайте детям играть с кофемашиной.
- Не оставляйте шнур питания вблизи горячих поверхностей, углов или острых предметов.
- Ни в коем случае не засовывайте пальцы в контейнер для капсул, поскольку это может привести к получению серьезной травмы.
- Убедитесь, что при приготовлении напитка ручка полностью опущена. Несоблюдение этого правила может привести к получению травмы.
- Не осуществляйте самостоятельную разборку кофемашины, за исключением рекомендаций по ежедневному обслуживанию.
- Не вставляйте посторонние предметы в отверстия кофемашины. Несоблюдение этого правила может привести к поражению электрическим током.
- Любая операция, не описанная в данном руководстве, может выполняться только сотрудниками авторизованного сервисного центра!
- При отключении кофемашины от сети, выньте вилку. Не тяните за шнур во избежание его повреждения.
- Тщательно и регулярно очищайте кофемашину, следуя представленным здесь указаниям. В противном случае, скопившиеся остатки продуктов в кофемашине могут причинить вред вашему здоровью. Перед очисткой необходимо отключить кофемашину от сети и дать ей остыть.
- Если вы планируете долгое время не использовать кофемашину (например, уезжая в отпуск), выньте шнур питания из розетки.

Руководство по эксплуатации и утилизации

Приобретенная вами техника была изготовлена из высококачественных материалов, которые могут быть повторно использованы или переработаны. Утилизация техники должна производиться только в специализированных центрах по утилизации отходов. Правильная утилизация техники осуществляется в соответствии с Директивой Евросоюза 2002/96/EC и Законом Италии № 151 от 25 июля 2005 года. По окончании срока службы кофемашину нельзя утилизировать вместе с несортированными бытовыми отходами. Кофемашину необходимо доставить в специализированный центр по утилизации отходов или вернуть в торговую точку, где вы приобрели данный товар. Раздельная утилизация электробытовых приборов позволяет уменьшить негативное воздействие на окружающую среду и здоровье человека и обеспечить повторное использование материалов, из которых изготовлена кофемашина, тем самым сэкономив энергию и ресурсы. Предупредительный знак, на котором изображена перечеркнутая мусорная корзина, указывает на то, что кофемашина не подлежит утилизации вместе с бытовыми отходами и должна доставляться для утилизации в специализированный центр. За несоблюдение правил утилизацию данной техники пользователь может быть привлечен к административной ответственности, предусмотренной действующим законодательством. Упаковка кофемашины изготовлена из переработанных материалов. Обратитесь в соответствующие службы по месту вашего пребывания, чтобы подробнее узнать о требованиях местного законодательства по утилизации отходов.

Первый запуск или запуск после длительного простоя

• Наполните контейнер свежей питьевой негазированной водой (Рис.4).
• Убедитесь, что ручка находится в опущенном положении (Рис.3).
• Сначала установите распылитель молока, а затем молочник на специальное место (Рис.5).
• Кнопки **A-B-C**, индикатор **G** будут мигать попеременно красным.
• Поставьте под диспенсер емкость объемом не менее 250 мл.
• Нажмите одну из кнопок **A-B-C**. Подождите, когда система машины наполнится водой. Индикатор **G** погаснет.

Внимание: Если индикатор **G** продолжает мигать красным после заполнения системы, повторите действия в предыдущих пунктах.

• Кнопки **A-B-C-D-E-F** будут мигать одновременно. Машина нагревается.
• Когда кнопки **A-B-C** буду гореть постоянно, проведите промывку, нажав кнопку **C**. Нажмите кнопку снова, чтобы повторить промывку.
• Извлеките емкость для молока (Рис.6).
• Наполните емкость для молока водой.
• Установите емкость для молока на свое специальное место (Рис.5).
• Убедитесь, что ручка емкости для молока находится в позиции раздачи (Рис.10).
• Поставьте под распылитель молока емкость объемом не менее 250 мл.
• Когда кнопки **D-E-F** будут гореть постоянно, осуществите промывку, нажав кнопку **F**. Нажмите кнопка снова, чтобы повторить промывку.
• После промывки извлеките и промойте контейнер для использованных капсул и емкость для молока (Рис.6).

Включение кофемашины

• Наполните контейнер свежей питьевой негазированной водой (Рис.4).
• Включите кофемашину, нажав на выключатель питания **I.**
• Кнопки **A-B-C** начнут мигать попеременно. Машина прогревается. Когда кнопки будут гореть постоянно, кофемашина готова к работе.
• Наполните емкость для молока необходимым количеством молока.
• Установите крышку емкости для молока.
• Убедитесь, что ручка емкости для молока находится в позиции раздачи (Рис.10).
• Сначала установите распылитель молока, а затем емкость для молока на специальное место (Рис.5).
• Кнопки **D-E-F** будут мигать.
• Когда кнопки **D-E-F** станут гореть постоянно, машина готова к приготовлению молока.

Общая информация по эксплуатации

Индикатор необходимости удаления накипи

• Когда индикатор **H** мигает желтым, это означает о необходимости очистки машины от накипи (см. раздел «Удаление накипи»).

Нагревание системы для приготовления кофе

• Кнопки **A-B-C** мигают попеременно.

Нагревание системы для приготовления молока

• Кнопки **D-E-F** мигают попеременно.

Вода закончилась в процессе эксплуатации

• Если индикатор **G** мигает красным, а машина издает прерывистый звуковой сигнал – это означает, что контейнер для воды пуст.
• Наполните контейнер для воды чистой негазированной водой (Рис.4).
• Нажмите одну из кнопок **A-B-C.** Дождитесь, когда вода заполнит систему кофемашины.
• Когда кнопки **A-B-C** станут гореть постоянно, кофемашина готова к работе.

Поднятая ручка в процессе приготовления напитка:

• Если в процессе приготовления напитка поднять ручку (Рис.1), это может привести к выплеску кипятка и термическим ожогам!
• Индикатор **G** начнет мигать красным и машина издаст прерывистый звуковой сигнал. Приготовление напитка немедленно остановится.
• Опустите ручку (Рис.3).
• Нажмите одну из кнопок **A-B-C** для сброса ошибки.
• Кофемашина снова готова к использованию.

Регулировка под чашки различной высоты

• Кофемашина позволяет использовать чашки различного размера.
• По умолчанию в машине используются чашки больших размеров, которые размещаются на решетке каплесборника (Рис.8).
• При использовании маленьких чашек для эспрессо, опустите верхнюю решетку для чашек (Рис.7).
• Чашки для эспрессо могут быть размещены под дозатором кофе (Рис.9).

Корректное использование кнопок

Для приготовления эспрессо или Кофе крем используйте только кнопки **A** или **B**, которые горят белым. В зависимости от количества готового напитка, те же самые кнопки могут быть использованы для приготовления ячменного кофе, кофе с женьшенем, какао.
Кнопка **C**, которая горит синим может быть использована только для фильтр кофе или американо, капсул с чаем, ромашкой, травяным чаем.
Не используйте кнопку **C** для эспрессо или любого другого кофейного напитка с ярко выраженным вкусом. В режиме кнопки **C** напиток будет приготовлен при низком давлении, что снизит пенку на напитке, ослабит вкус кофе и может привести к сбою плавности выдачи напитка.

Кнопки **D-E-F** должны быть использованы только для приготовления напитков с молоком, убедитесь, что емкость для молока расположена в правильном месте (Рис.5) и ручка находится в положении приготовления (Рис.10).

Внимание: в кофемашине могут оставаться частицы приготовленного напитка. Чтобы максимально сохранить вкус напитка, при переходе с одного продукта на другой, промойте кофемашину. Промывка осуществляется путем приготовления кофе без капсулы.
После каждого приготовления напитков с молоком необходимо производить цикл очистки, разместив контейнер, объемом не менее 250 мл под распылителем молока и повернув ручку емкости для молока против часовой стрелки (Рис.11).
Не прерывайте цикл очистки! В конце раздастся звуковой сигнал. Только тогда поверните ручку емкости для молока в позицию приготовления (Рис.10). В случае приготовления напитков с молоком желательно проводить данную операцию, по крайней мере, раз в день.

Приготовление кофе

• Поднимите ручку, чтобы открыть отделение для капсул (Рис.1).
• Легким нажатием установите капсулу в отведенное место (Рис.2).
• Полностью опустите ручку (Рис.3).
• Установите под диспенсер чашку нужного размера (Рис. 8 или 9).
• Нажмите и отпустите кнопку **A** или **B**, в зависимости от выбранного вида кофе.
• Нажатая кнопка начнет мигать. Когда будет налит заданный объем напитка, машина прекратит выдачу и издаст звуковой сигнал.
• Поднимите ручку, чтобы сбросить использованную капсулу в контейнер (Рис.1).
• Опустите ручку (Рис.3).

Внимание: объем напитка может быть запрограммирован в зависимости от личных предпочтений и размера чашки. Для программирования объёма напитка см. раздел «Программирование количества напитка кофе в чашке».

Программирование количества кофе в чашке

• Легким нажатием установите капсулу в отведенное место (Рис.2).
• Полностью опустите ручку (Рис.3).
• Установите под диспенсер чашку нужного размера (Рис.8 или 9).
• Нажмите и удерживайте нужную кнопку.
• Когда заданное количество напитка будет приготовлено, отпустите кнопку. Кнопка запрограммирована. Программируемое количество кофе может составлять от 20 до 250 мл.
• Поднимите ручку, чтобы сбросить использованную капсулу в контейнер (Рис.1).
• Опустите ручку (Рис.3).

Приготовление капучино/кофе с молоком

• Наполните емкость для молока необходимым количеством молока.
• Убедитесь, что ручка емкости для молока находится в позиции раздачи (Рис.10).
• Сначала установите распылитель молока, а затем емкость для молока на специальное место (Рис.5).
• Кнопки **D-E-F** будут мигать.
• Когда кнопки **D-E-F** станут гореть постоянно, машина готова к приготовлению молока.
• Поднимите ручку, чтобы открыть отделение для капсул (Рис.1).
• Легким нажатием установите капсулу в отведенное место (Рис.2).
• Полностью опустите ручку (Рис.3).
• Установите под диспенсер чашку нужного размера (Рис. 8 или 9).
• Нажмите и отпустите кнопку **D** или **E**, в зависимости от выбранного вида напитка с молоком.
• Удерживаемая кнопка начнет мигать. Машина приготовит нужное количества молока. А затем нужное количество кофе.
• Приготовление остановится если отпустить выбранную кнопку в течение цикла приготовления.
• Поднимите ручку, чтобы сбросить использованную капсулу в контейнер (Рис.1).
• Опустите ручку (Рис.3).

Внимание: для лучшего результата используйте молоко с температурой 4°-8°C. Если емкость для молока до конца не использована, ее можно убрать в холодильник. Не храните молоко в емкости больше двух дней. После каждого приготовления напитков с молоком необходимо применять цикл промывки (см. соответствующий раздел).

Приготовление молока

• Наполните емкость для молока необходимым количеством молока.
• Убедитесь, что ручка емкости для молока находится в позиции раздачи (Рис.10).
• Сначала установите распылитель молока, а затем емкость для молока на специальное место (Рис.5).
• Кнопки **D-E-F** будут мигать.
• Когда кнопки **D-E-F** станут гореть постоянно машина готова к приготовлению молока.
• Установите под диспенсер чашку (Рис.8).
• Нажмите кнопку **F**.
• Кнопка начнет мигать. Процесс остановится, когда запрограммированное количество будет приготовлено.

Внимание: для лучшего результата используйте молоко с температурой 4°-8°C. Если в емкости для молока осталось молоко, ее необходимо убрать в холодильник. Не храните молоко в емкости больше двух дней. После каждого приготовления напитков с молоком необходимо применять цикл промывки (см. соответствующий раздел).

Программирование количества молока в чашке

• Наполните емкость для молока необходимым количеством молока.
• Убедитесь, что ручка емкости для молока находится в позиции раздачи (Рис.10).
• Сначала установите распылитель молока, а затем емкость для молока на специальное место (Рис.5).
• Кнопки **D-E-F** будут мигать.
• Когда кнопки **D-E-F** станут гореть постоянно машина готова к приготовлению молока.
• Установите под диспенсер чашку (Рис.8).
• Нажмите и удерживайте кнопку **D, E** или **F**, в зависимости от выбранного напитка с молоком.
• Когда заданное количество напитка будет приготовлено, отпустите кнопку. Кнопка запрограммирована. Программируемое количество кофе может составлять от 20 до 250 мл.
• Если кнопка **D** или **E** нажата, то машина автоматически приготовит кофе еще раз.

Чистка емкости для молока

После каждого приготовления напитков с молоком машину необходимо очищать от остатков молока. После этого емкость для молока можно извлечь и убрать в холодильник.
• Разместите контейнер под распылителем молока.
• Проведите цикл очистки, повернув ручку емкости для молока против часовой стрелки (Рис.11).
• **Не прерывайте цикл очистки!** В конце цикла раздастся звуковой сигнал.
• Поверните ручку емкости для молока в положение приготовления (Рис.10) и извлеките емкость для молока (Рис.6).

Внимание: Если в емкости для молока осталось молоко, ее необходимо убрать в холодильник. Не храните молоко в емкости больше двух дней.

Ежедневная чистка

• Выньте лоток для капель и контейнер для использованных капсул.
• Поднимите контейнер для использованных капсул. Очистите его от содержимого и промойте.
• Снимите контейнер для воды. Очистите его от содержимого и промойте.
• Снимите диспенсер кофе и поставьте его.
• Снимите верхнюю крышку диспенсера кофе и нижнюю часть (Рис.16), промойте части в горячей воде, вытрите насухо и соберите.
• Наполните емкость для молока водой и запустите цикл приготовления молока, нажав кнопку **F**.
• Поверните ручку емкости молока по часовой стрелке (Рис.12) и извлеките емкость для молока, потянув вверх.
• Протрите паровой патрубок влажной тряпкой.
• Извлеките распылитель молока (Рис.17), промойте части, обращая внимание на ручку емкости для молока, протрите насухо и соберите.
• Убедитесь, что крышка емкости для молока установлена правильно, в противном случае поверните ее по часовой стрелке (Рис.18).
• Убедитесь, что ручка распылителя молока находится в позиции приготовления (Рис.10).

Внимание: в кофемашине могут оставаться частицы приготовленного напитка. Чтобы максимально сохранить вкус напитка, при переходе с одного продукта на другой, промойте кофемашину. Промывка осуществляется путем приготовления кофе без капсулы.

Для очистки поверхностей кофемашины используйте мягкую ткань и нейтральное моющее средство. Не мойте кофемашину под сильной струей воды.

Пластиковые детали кофемашины, в том числе контейнер для воды, **не рекомендуется** мыть в посудомоечной машине во избежание их повреждений.

Экономия электроэнергии

Машина автоматически переходит в режим пониженного потребления электроэнергии через **10 минут** бездействия. Чтобы вернуть машину в рабочее состояние нажмите на кнопку включения **I**. Когда кнопки **A-B-C** будут гореть постоянно, машина готова к работе. Желательно всегда снимать распылитель молока если вы не готовите напитки с молоком, т.к. машина с установленным распылителем молока потребляет больше мощности.

Удаление накипи

Индикатор необходимости удаления накипи: Когда индикатор **H** будет мигать желтым, это означает необходимость удаления накипи. Ниже описана данная процедура.
Программное обеспечение кофемашины позволяет контролировать количество воды, использованной для приготовления напитков. Эта функция своевременно информирует пользователей о необходимости удаления накипи.

Мы рекомендуем использовать средство для удаления накипи от Caffitaly System, которое было разработано с учетом технических характеристик данной кофемашины и полностью соответствует требованиям потребительской безопасности. Средство для удаления накипи подлежит утилизации в соответствии с требованиями завода-изготовителя и законодательства страны использования данного средства.

Внимательно прочитайте инструкцию по применению средства для удаления накипи, указанную на его упаковке. Избегайте попадания средств в глаза, на кожу и поверхности кофемашины.
В процессе очистки от накипи не выключайте кофемашину и не поднимайте ручку. Не оставляйте кофемашину без присмотра, пока не закончится цикл очистки.
Запрещается использовать уксус для удаления накипи, поскольку это может привести к поломке и выходу из строя кофемашины!

• Выключите кофемашину, нажав на выключатель **I**.
• Очистите от содержимого и промойте контейнер для использованных капсул и лоток для капель.
• Снимите и опорожните контейнер для воды.
• Смешайте средство для удаления накипи примерно с 750 мл воды для получения одного литра раствора. Влейте раствор в контейнер для воды.
• Извлеките емкость для молока, затем извлеките распылитель молока, установите штуцер для удаления накипи в специальное место (Рис.13).

Внимание: если штуцер для удаления накипи неправильно установлен в специальное место, то цикл удаления накипи не будет запущен.

• Поместите под диспенсер кофе емкость объемом не менее 500 мл, разместите емкость для молока под разъем для удаления накипи (Рис.15).
• Убедитесь, что ручка опущена и что отделение для капсул пустое.
• Нажмите и удерживайте кнопки **A** и **B** и одновременно включите кофемашину, нажав на выключатель **I**.
• Кнопка B будет гореть, в то время как индикатор **G** и **H** будет мигать попеременно желтым и красным.
• Нажмите кнопку **B** чтобы начать цикл очистки от накипи.
• Кофемашина станет выливать смешанный вами раствор дозированно, через определенные промежутки времени (5 доз с 4-минутным перерывом между каждой дозой, т.е. в течение 25 минут). На данном этапе индикатор **G** и **H** будет мигать попеременно желтым и красным соответственно. Не нажимайте ни на какие кнопки в этот промежуток времени.
• Если помещенная под диспенсер емкость заполнится, опорожните ее и снова установите под диспенсер.
• По завершению первого этапа загорится кнопка **B** и контейнер для воды будет пустым.
• Тщательно промойте контейнер для воды и наполните его свежей водой, как минимум 500мл.
• Нажмите кнопку **B**, чтобы повторить цикл очистки.
• Машина будет работать, пока контейнер для воды не станет пустым. В течение этой фазы индикаторы **G** и **H** будут гореть желтым и красным попеременно.
• По завершению цикла промывки машина вернется в первоначальное состояние.
• Извлеките штуцер для очистки накипи (Рис.14).
• Установите распылитель молока, затем установите емкость для молока на свои специальные места (Рис.5).
• Тщательно промойте контейнер для воды и наполните его свежей негазированной водой.
• Нажмите на кнопки **A-B-C**. Дождитесь пока машина наполнит систему водой. Индикатор **G** погаснет.

Устранение неисправностей

Проблема	Возможная причина	Решение
Кофе не подается. Индикатор **G** мигает красным.	Контейнер для воды пустой.	Наполните контейнер свежей водой. Нажмите кнопку, чтобы восполнить запас воды в кофемашине. Когда кнопки начнут гореть постоянно, кофемашину можно использовать.
Кофе не достаточно горячий.	Используются холодные чашки. В машине образовалась накипи.	Подогрейте чашки. Удалите накипь.
Ручка не опускается до конца.	Переполнено отделение для использованных капсул. Капсула застряла внутри машины.	Очистите отделение для использованных капсул. Удалите использованную капсулу.
Индикатор **G** горит постоянно красным.	Проблема с нагреванием.	Выключите кофемашину, затем включите снова. Если проблема сохраняется обратитесь в авторизированный сервисный центр.
При нажатии на кнопку выдачи кофе, машина начинает работать, но затем внезапно останавливается; Кофе не выдается или выдается слишком маленькими порциями.	Ошибка программирования количества напитка в чашке.	Перепрограммируйте количество напитка в чашке (см. соответствующий раздел руководства по эксплуатации).
Кофе выдается очень медленно и плохо приготовлен.	Капсула для приготовления эспрессо была запущена в режиме кнопки **C**.	Используйте кнопки **A** или **B.**
Емкость для молока не фиксируется.	Не правильно установлена крышка.	См. Рис.18 и раздел ежедневная чистка.

Технические данные

Примерно 6 кг	Смотри информационную табличку на основании кофемашины
1,3 литра	Максимально 15 бар
Темпаратура окружающей среды: 10°C ÷ 40°C	< 70дБ A
375 мм	18 капсул
220 мм / 280 мм / 360 мм	

Материалы и детали, контактирующие с пищевыми продуктами, соответствуют требованиям директивы Европейского Союза 1935/2004.

Информация о дате изготовления капсульной кофемашины указана в коде серийного номера.
Стикер с кодом нанесен на капсульную кофемашину и на упаковку.
Как читать код. Пример:
Serial no. S22000150102895
S2200 - модель машины
015 - год производства
01 - месяц производства

Хранить в сухом, защищенном от внешних погодных условий месте.
Срок хранения не ограничен.

ГАРАНТИЙНЫЙ ТАЛОН

Изделие:	**КОФЕМАШИНА**
Модель:	**S22**
Серийный номер:	
Дата продажи:	
Фирма-продавец:	
Срок гарантии:	**2 года**
Примечание:	
Печать продавца:	

Условия предоставления гарантии:

1. Гарантийный ремонт оборудования проводится при предъявлении клиентом полностью заполненного гарантийного талона.

2. Доставка оборудования, подлежащего гарантийному ремонту в сервисную службу осуществляется клиентом самостоятельно и за свой счет, если иное не оговорено в дополнительных письменных соглашениях.

3. Гарантийные обязательства не распространяются на материалы и детали, считающиеся расходуемыми в процессе эксплуатации.

Условия прерывания гарантийных обязательств:

1. Не соответствие серийного номера, предъявляемого на гарантийное обслуживание оборудования серийному номеру, указанному в гарантийном талоне и/или других письменных соглашениях.

2. Наличие явных или скрытых механических повреждений оборудования, вызванных нарушением правил транспортировки, хранения или эксплуатации.

3. Выявленное в процессе ремонта несоответствие Правилам и условиям эксплуатации, предъявляемым к оборудованию данного типа.

4. Повреждение контрольных этикеток и пломб (если таковые имеются).

5. Наличие внутри корпуса оборудования посторонних предметов, независимо от их природы, если возможность подобного не оговорена в технической документации и Инструкциях по эксплуатации.

6. Отказ оборудования, вызванный воздействием факторов непреодолимой силы и/или действиями третьих лиц.

С условиями гарантии ознакомлен:

_____ (подпись покупателя)